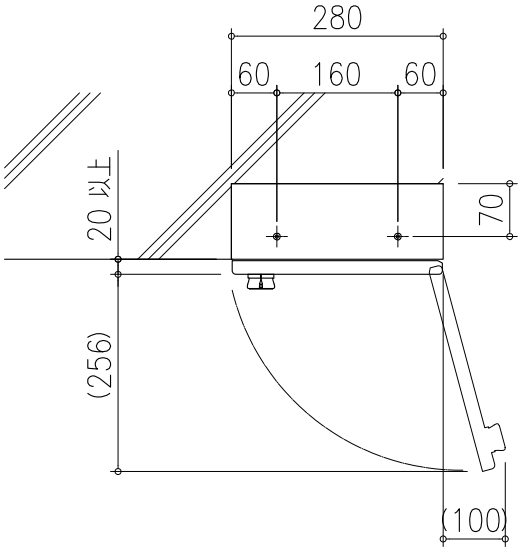

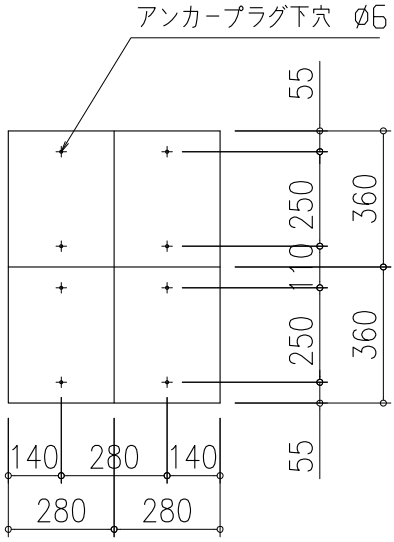

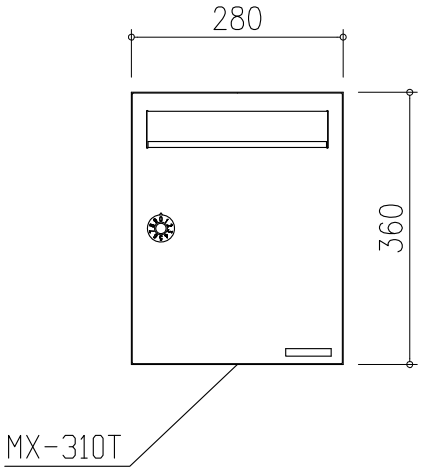

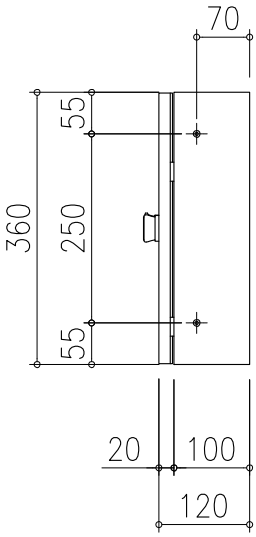

標準仕様	
本　体	ステンレス ヘアライン仕上 0.5t
扉	ステンレス ヘアライン仕上 0.8t
差入口プレート	ステンレス ミスティー仕上 0.8t
錠　前	タジマダイヤル錠

田島メタルワーク株式会社	製品名 MX-310T	製図	設計	照査	縮尺	製図年月日	図番
					(1/)		