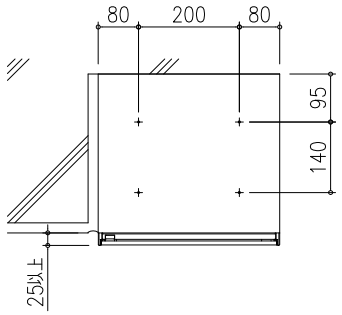

MX-68-2

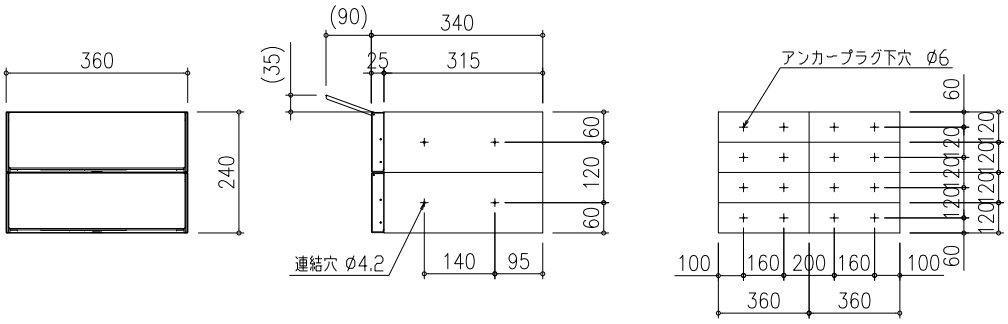

MX-68-3

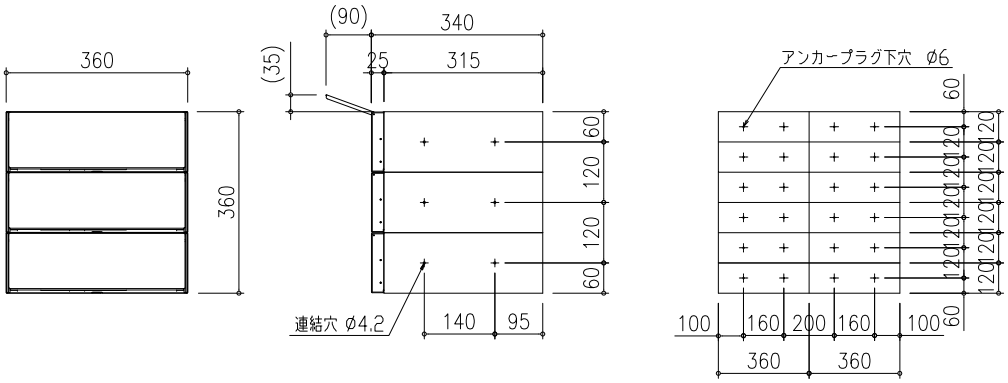

標準仕様	
本　体	ステンレス（SUS304）　NO.4仕上　0.7t
扉	ポリカーボネート樹脂（黒色）
差入口プレート	ステンレス（SUS304）　ヘアライン仕上　0.8t
錠　前	タジマダイヤル錠
名　札	塩ビシート（黒色）

田島メタルワーク株式会社	製品名 MX-68	製図	設計	照査	縮尺	製図年月日	図番
					（1/　）		