※下記詳細図は、上記写真の図ではありません。

■詳細図

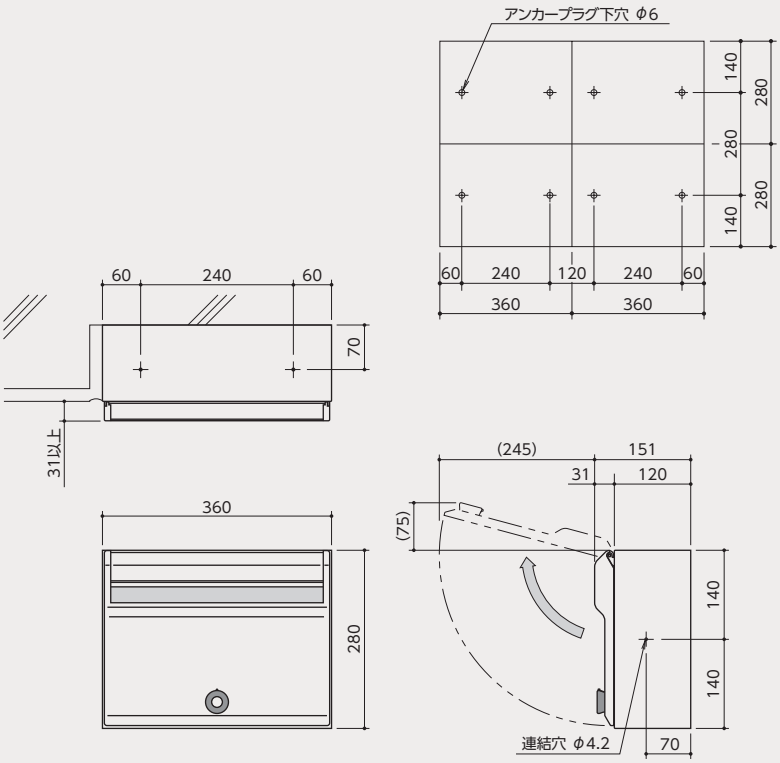

オプション

P135-136／参照

■名札表示

●ネームシート

シートサイズ：W333.5×H30

文字高さ：H14

■室番号表示 推奨表示位置図

●ルームナンバーシール

Lタイプ　3文字：W68×H29

4文字：W84×H29

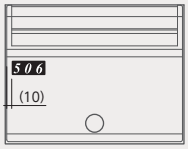

●ナンバーシート

H18／色：ブラック・ホワイト

アプリケーションセット

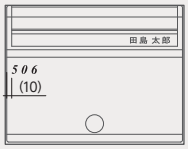

●単位：mm