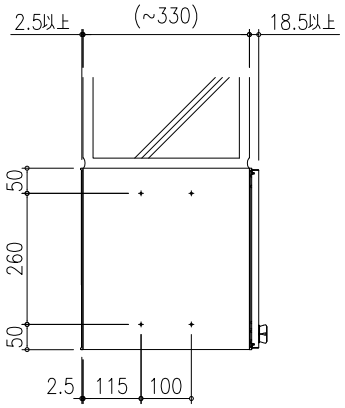

MX-91-36FBU-2

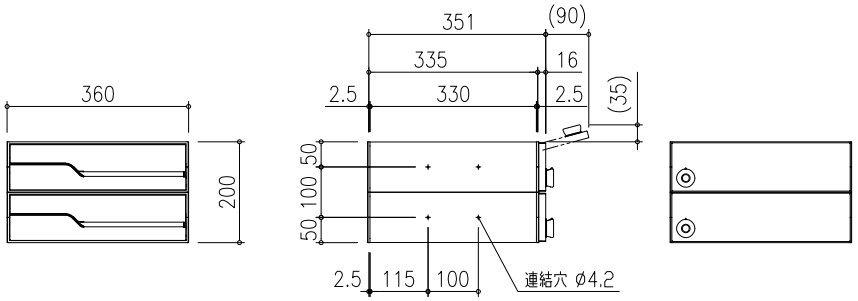

MX-91-36FBU-3

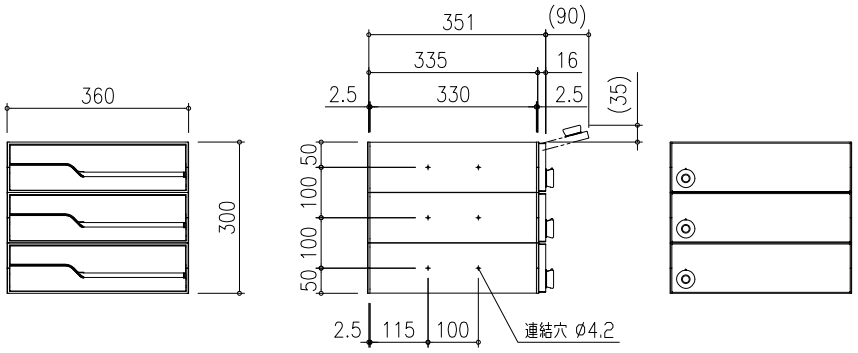

標準仕様	
本　体	ステンレス（SUS304）　NO.4仕上　0.6t　/　ポリカーボネート樹脂
前　面	ポリカーボネート樹脂
前面カバー	ステンレス（SUS304）　0.8t
	HL：クリア塗装　W：ホワイト塗装　B：ブラック塗装
差入口プレート	ポリカーボネート樹脂
差入口プレートカバー	ステンレス（SUS304）　0.8t
	HL：クリア塗装　W：ホワイト塗装　B：ブラック塗装
扉	ステンレス（SUS304）　0.8t
	HL：クリア塗装　W：ホワイト塗装　B：ブラック塗装
錠　前	タジマダイヤル錠

田島メタルワーク株式会社	製品名	製図	設計	照査	縮尺	製図年月日	図番
	MX-91-36FBU				（1/　）		