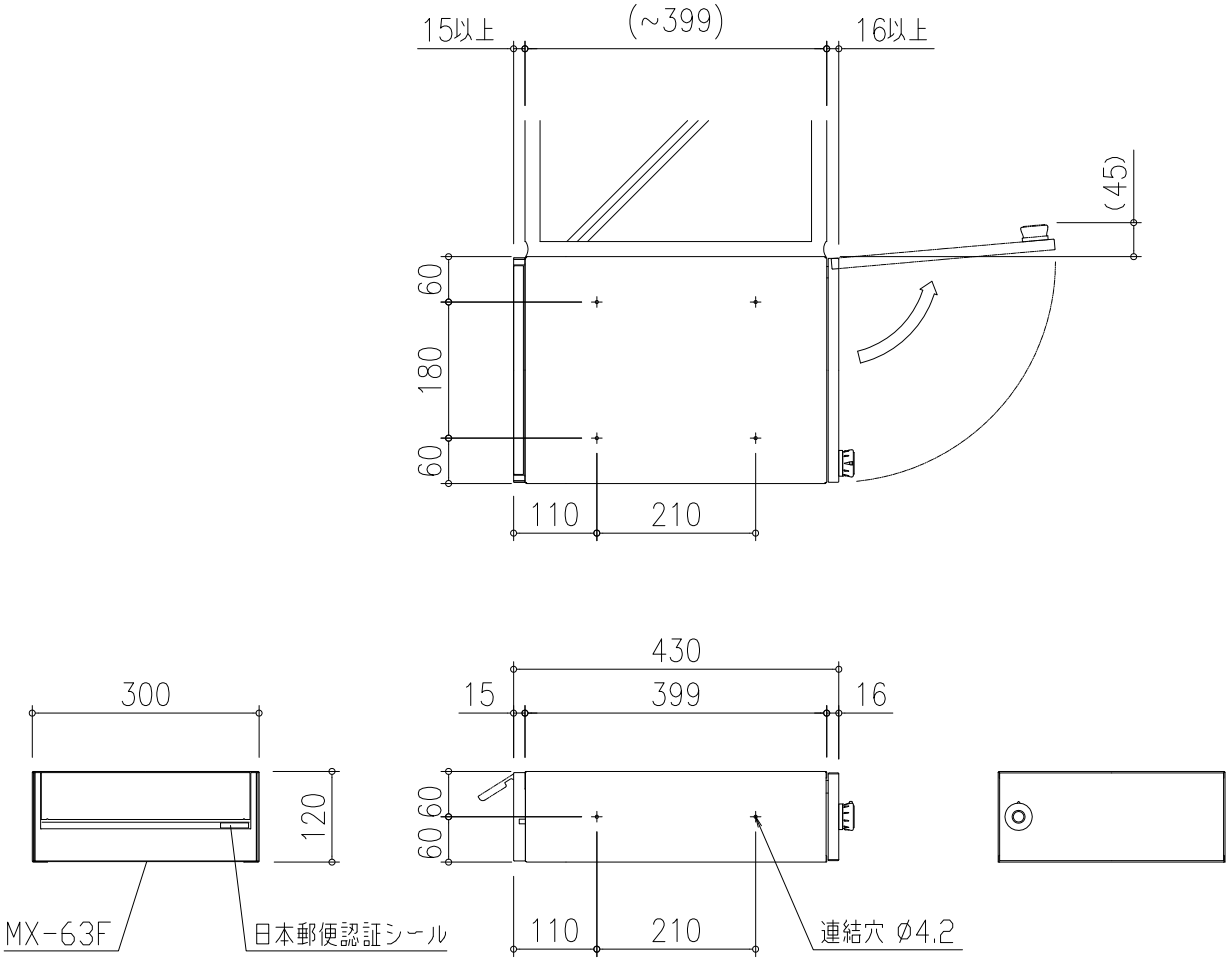

標準仕様	
本　体	ステンレス（SUS443J1）　KD仕上　0.7t
扉	ステンレス（SUS443JI）　ヘアライン仕上　0.8t
前　面	ステンレス（SUS443JI）　ヘアライン仕上　0.8t
差入口プレート	ステンレス（SUS443J1）　ヘアライン仕上　0.8t
錠　前	タジマダイヤル錠

田島メタルワーク株式会社	製品名	製図	設計	照査	縮尺	製図年月日	図番
	MX-63FY				(1/)		