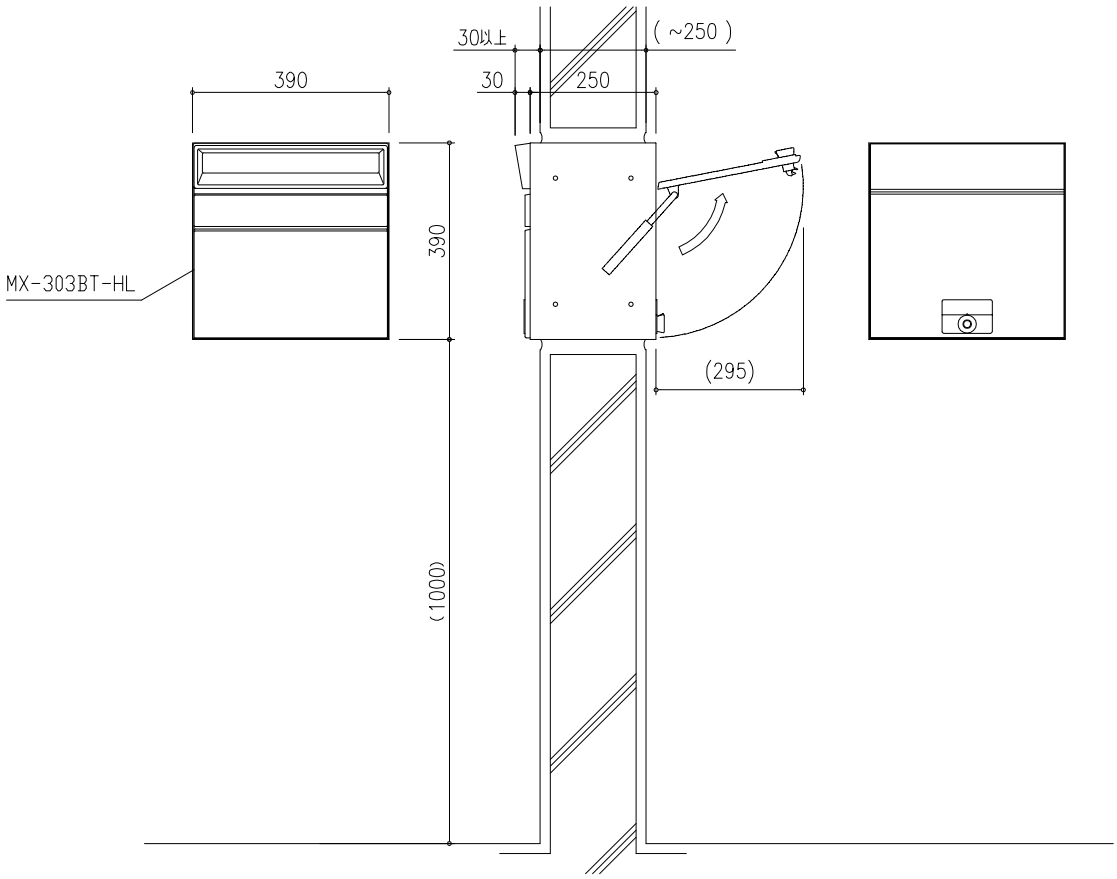

標準仕様	
本　体	ステンレス（SUS304）　ヘアライン仕上　0.8t
投入口側パネル	ステンレス（SUS304）　ヘアライン仕上　1.2t
扉	ステンレス（SUS304）　ヘアライン仕上　0.8t　フラップステー　ワンタッチロック機構付
投入口	アルミダイキャスト（ADC1）　焼付塗装
差入口プレート	ステンレス（SUS304）　ヘアライン仕上　0.8t
錠　前	タジマダイヤル錠

田島メタルワーク株式会社	製品名	製図	設計	照査	縮尺	製図年月日	図番
	MX-303BT-HL				（1/　）		